Ansicht von Aussen (Aare) Mst. 1:20

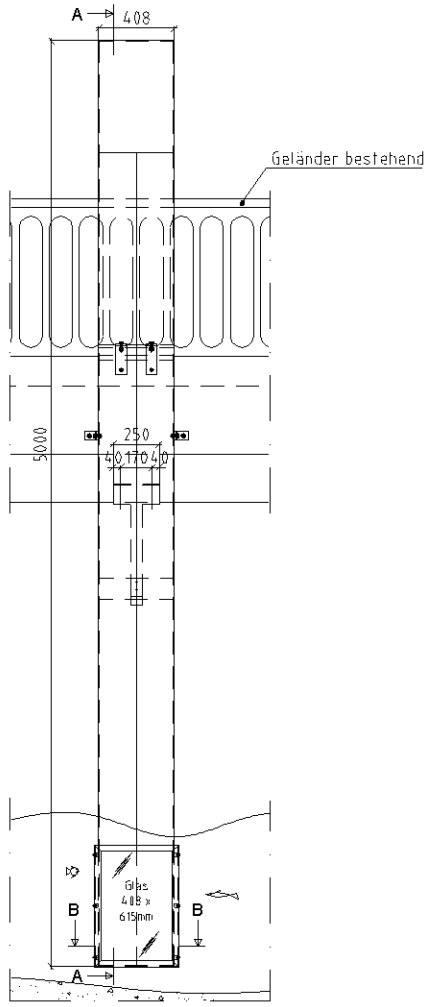

Seitenansicht Mst. 1:20

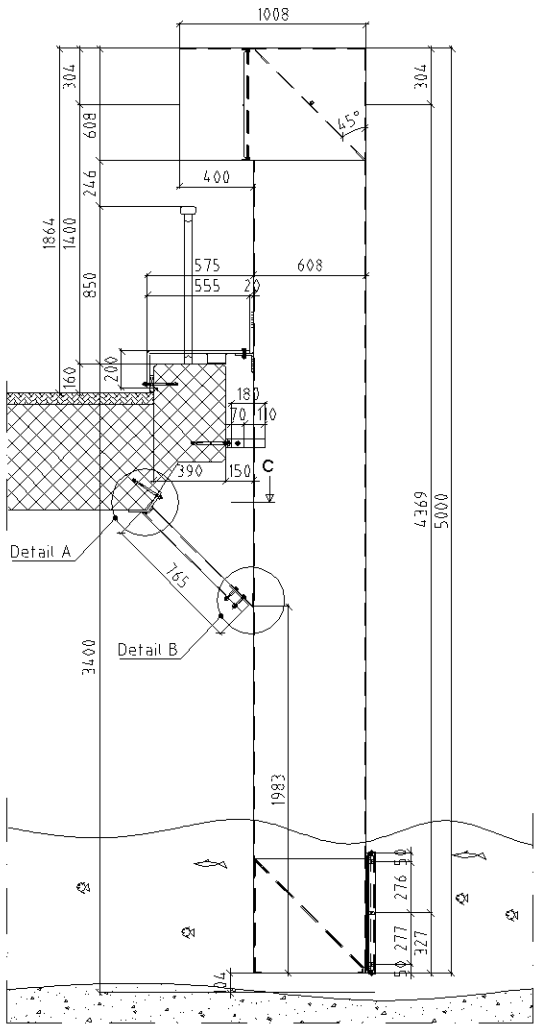

Schnitt A-A Oben Mst. 1:2

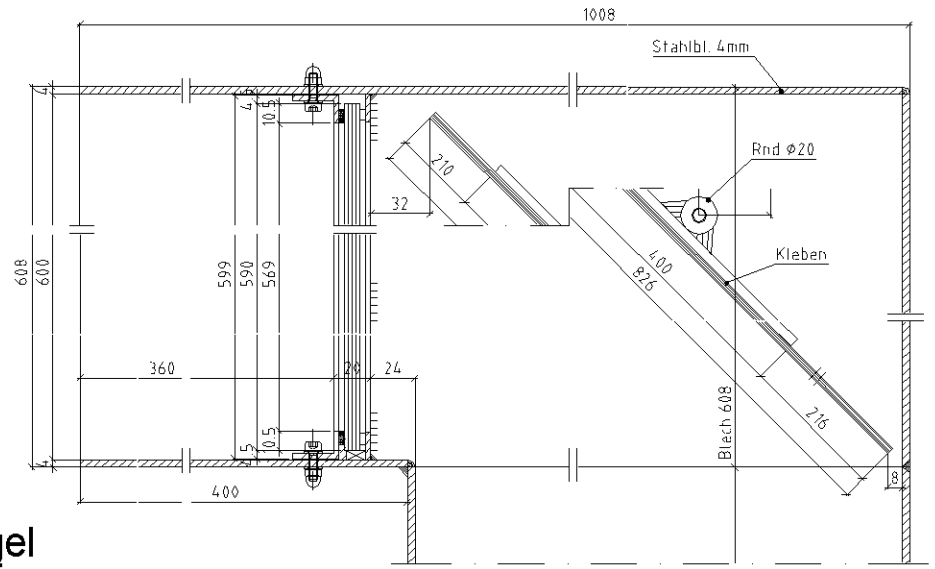

Detail Bügel Mst. 1:5

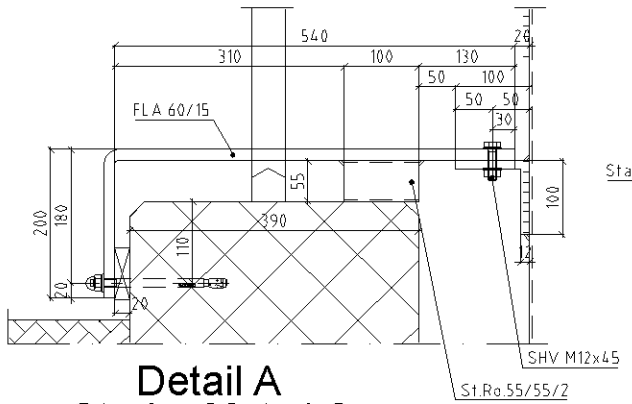

Schnitt A-AUnten Mst. 1:2

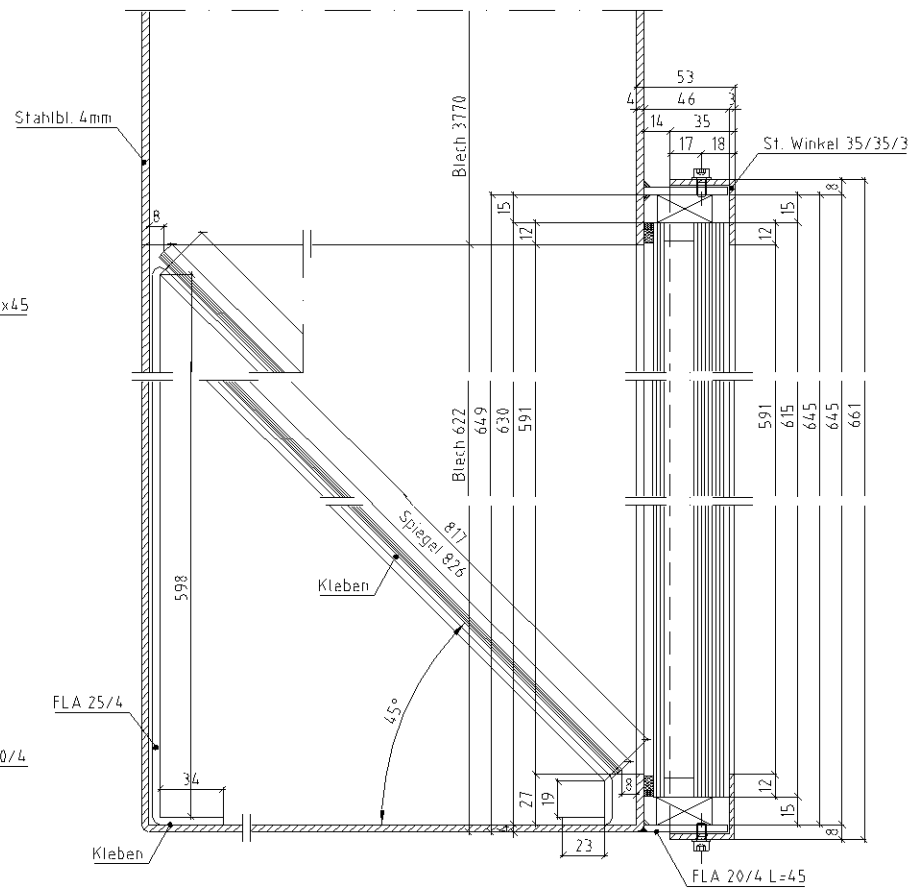

Draufsicht Mst. 1:5

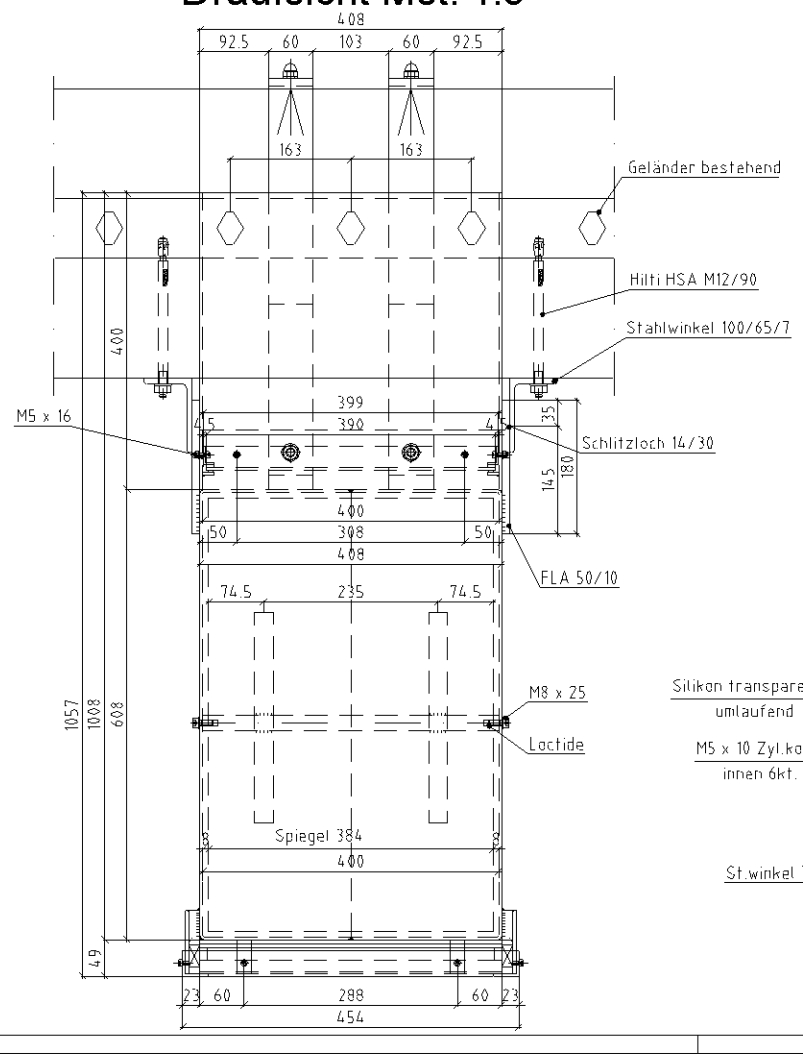

Schnitt B-B Mst. 1:2

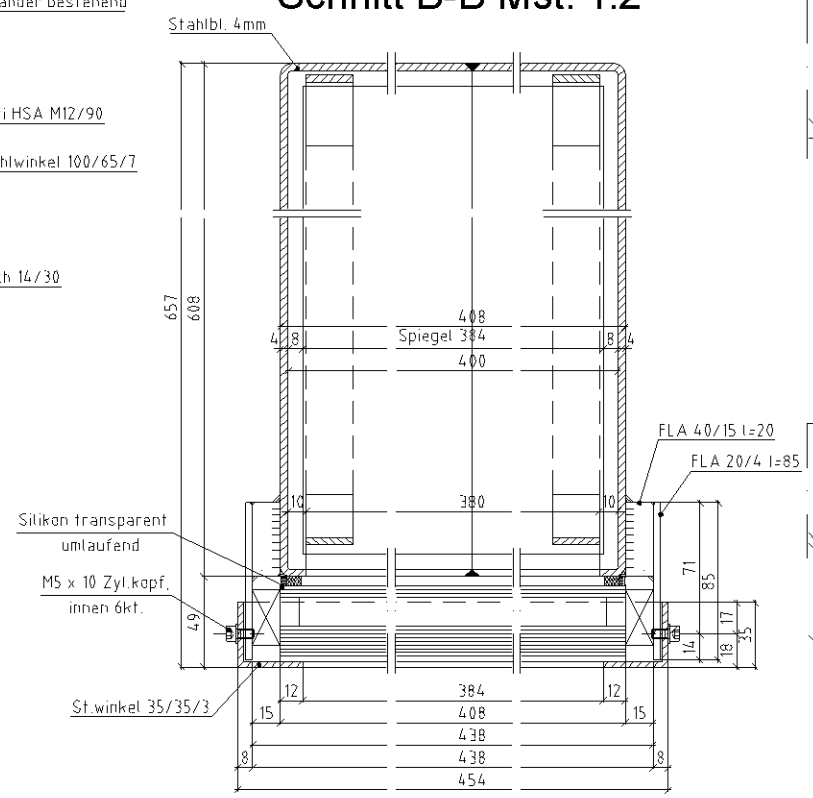

Detail A Strebe Mst. 1:2

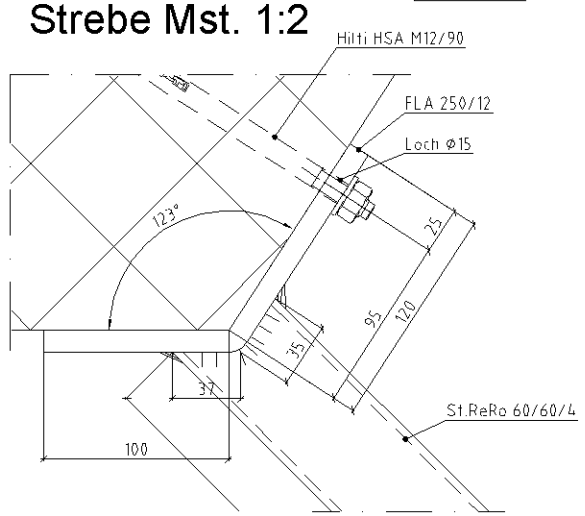

Detail B Strebe Mst. 1:2

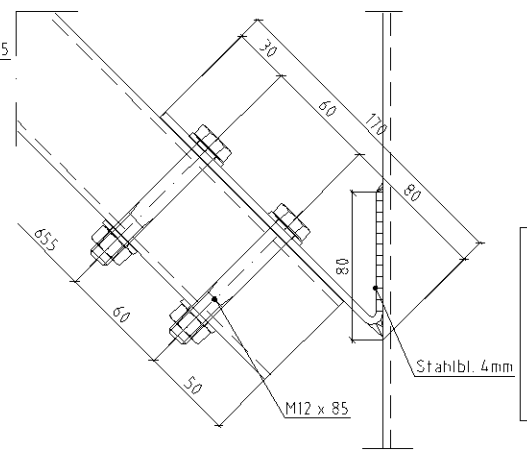

Ausführung:	1x Periskop aus Stahlblech 4mm
Oberfläche:	Duplexiert: Feuerverzinkt, Lackiert Farbe: RAL 9022 Perhellgrau
Verglasung:	Unten: Wärmeschutz-Isolierglas U-Wert 0.8W/m2K VSG 16-2/ LZR 16 / Float 6 ED= 38mm, Kanten gesäumt, 408 x 615mm — 1Stk Oben: VSG 8-2, Schnittkanten, 390 x 590mm — 1Stk
Spiegel:	Spiegel 4mm, Kanten gesäumt, 384 x 826mm — 2Stk

GENEHMIGUNG

Dieser Plan ist in den Hauptmassen und den Anschlussdetails kontrolliert und wird zur Ausführung frei-gegeben.

DATUM: STEMPEL + UNTERSCHRIFT:

Diese Zeichnung ist urheberrechtlich geschützt und darf ohne unser Einverständnis weder vervielfältigt noch Dritten mitgeteilt werden.

Peter Soltermann AG Metallbautechnik Militärstr. 6 CH-3600 Thun
Tel 033 226 00 00 Fax 033 226 00 01 e-mail: info@soltermann.ch

Bauherr: Zeitweger Architekten AG Länggasse 4 3600 Thun	Architekt: Zeitweger Architekten AG Länggasse 4 3600 Thun	Objekt: Mühlebrücke Thun	Auftrag: 07245
			Position: 01
			Z.No.: 07245_01
Bezeichnung: Periskop Ansichten Mst. 1:20, Draufsicht Mst. 1:5, Schnitt A-A, B-B, C-C Mst. 1:2		Erstellt: 05.07.2007MF	Aend.: x
		Geprueft: 05.07.2007	Aend.: x